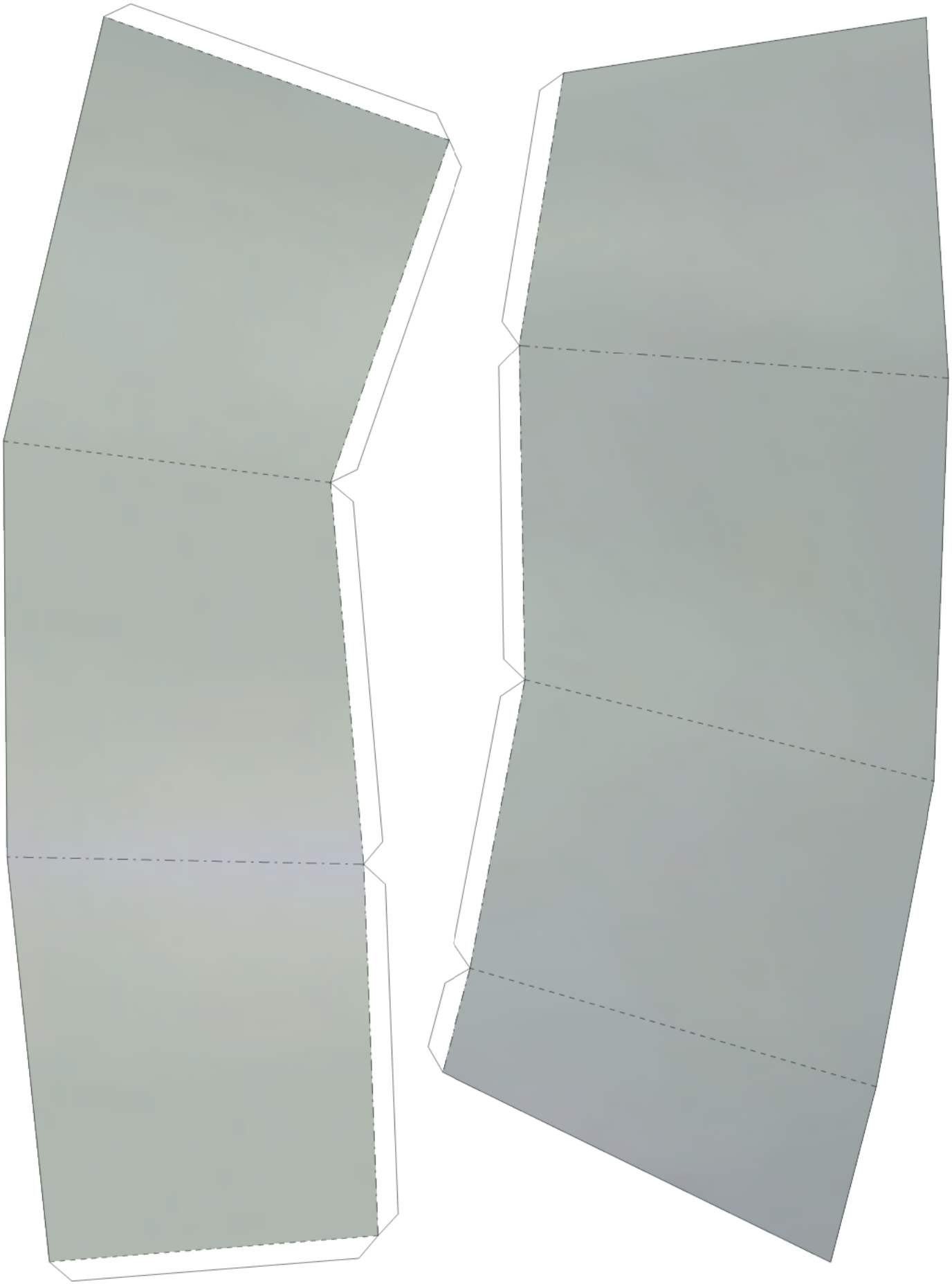

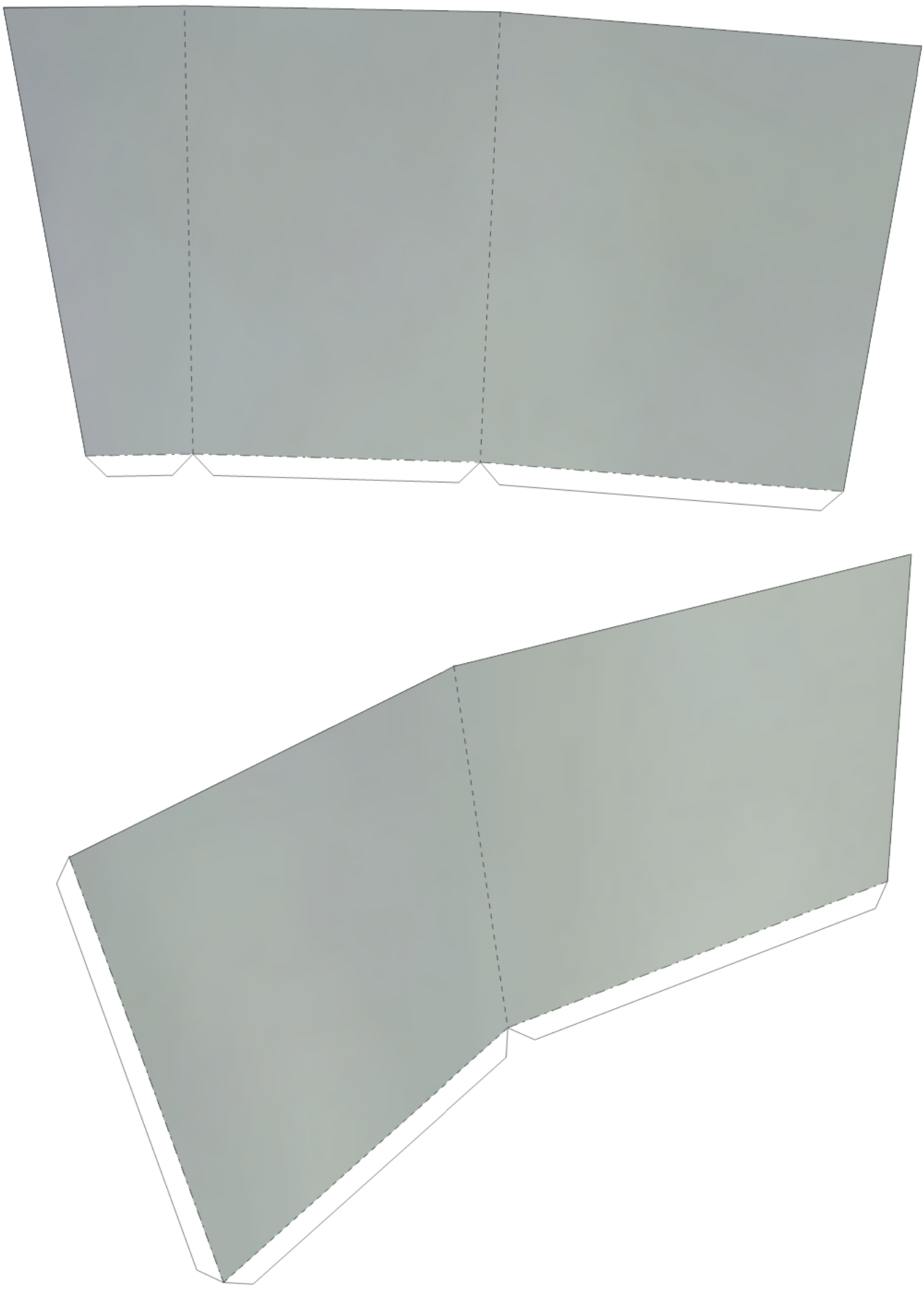

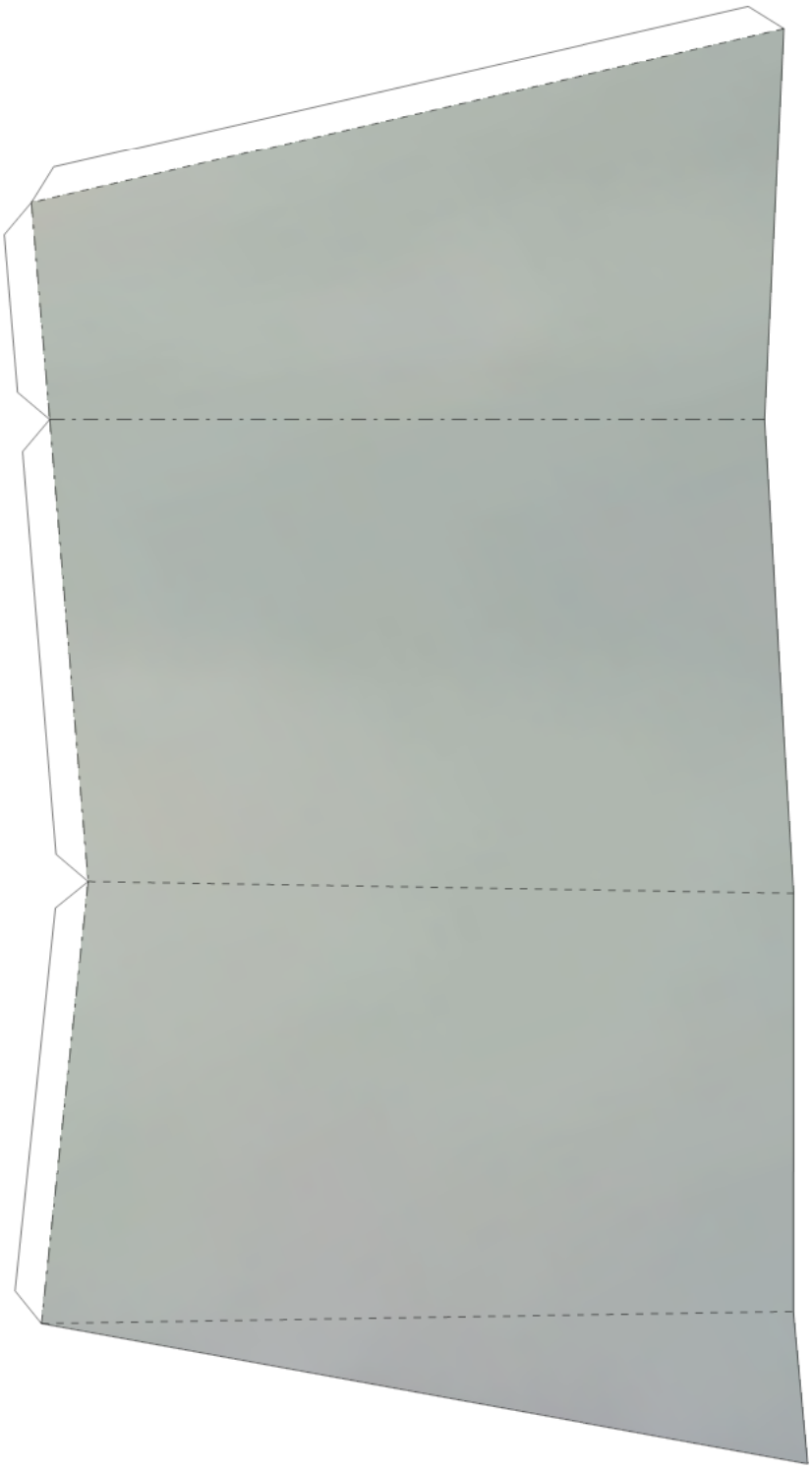

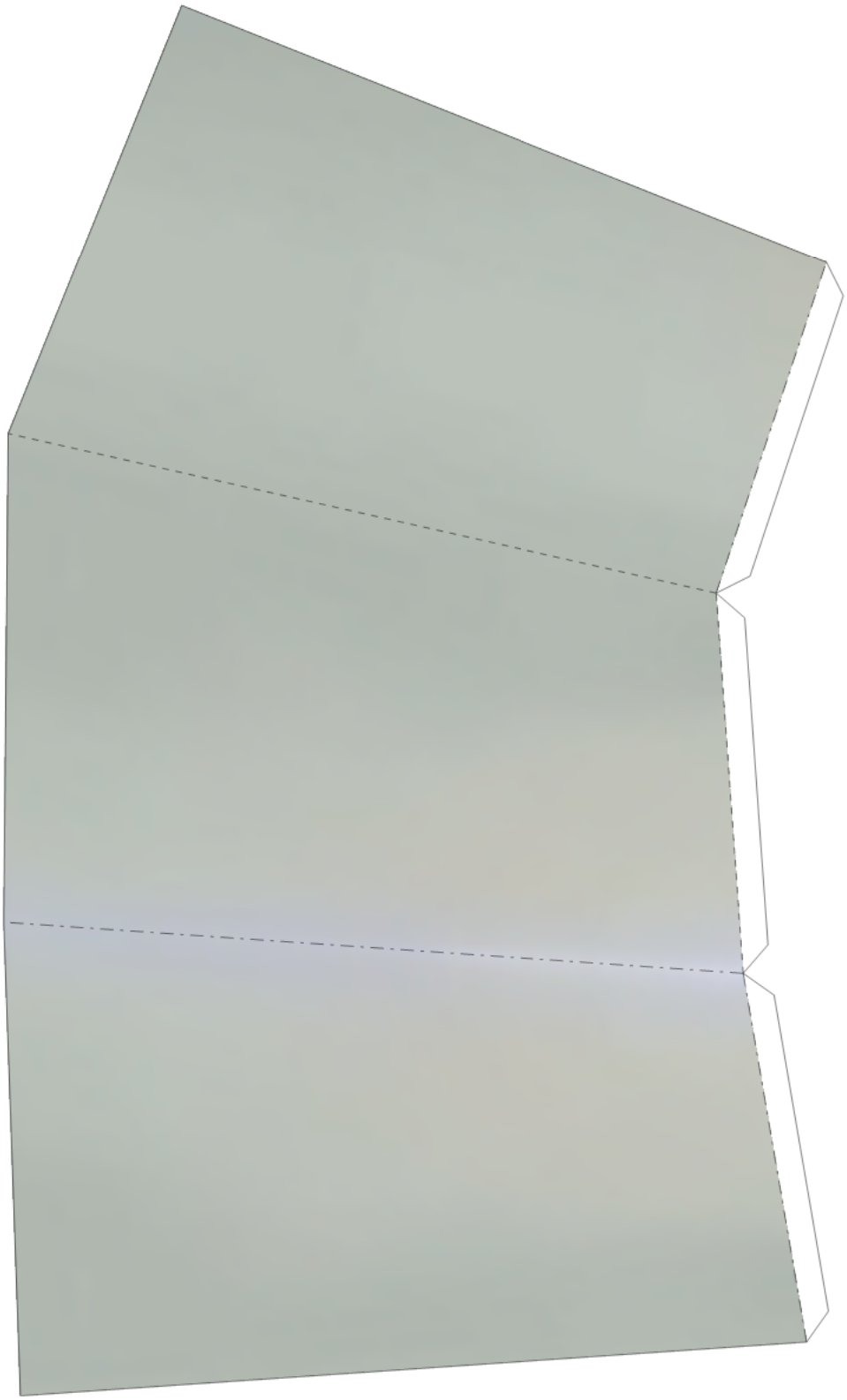

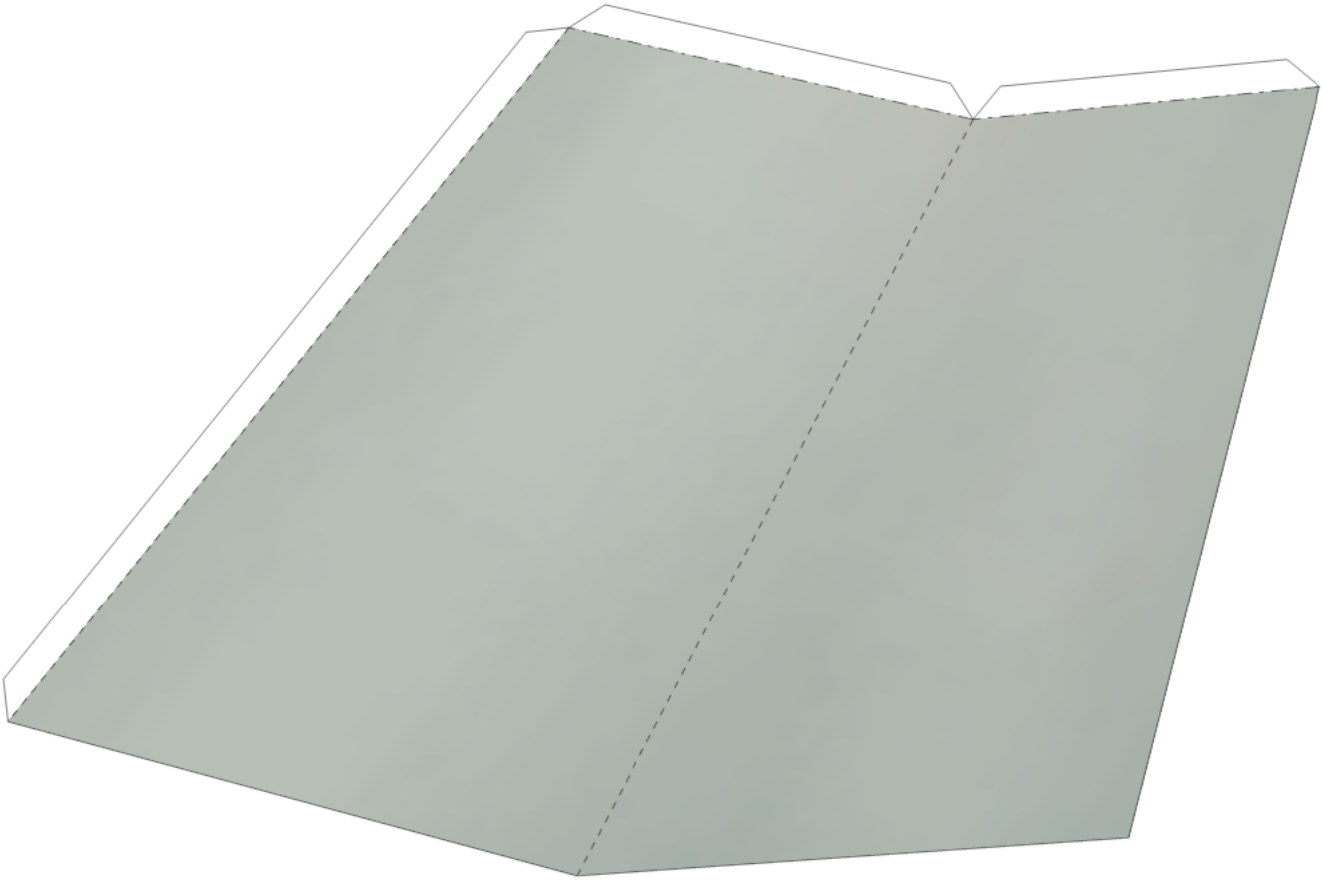

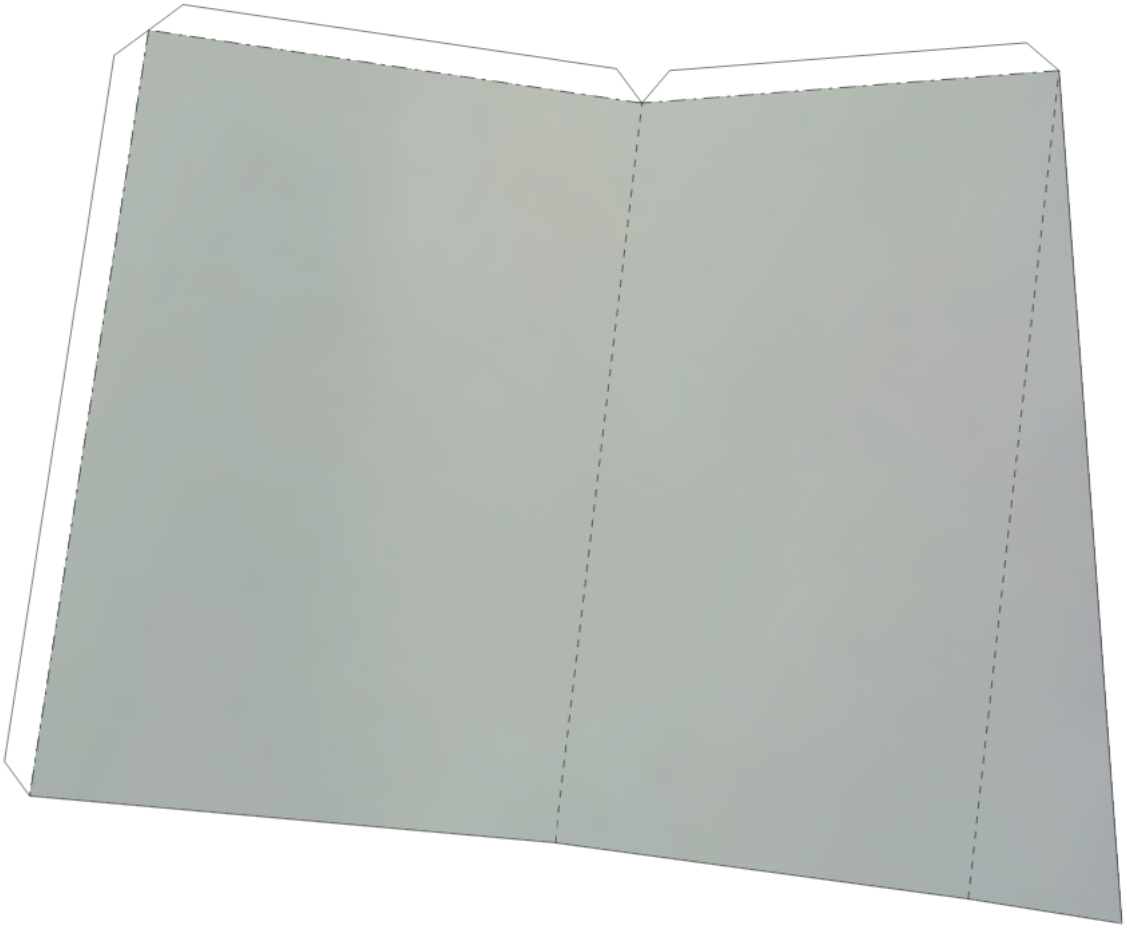











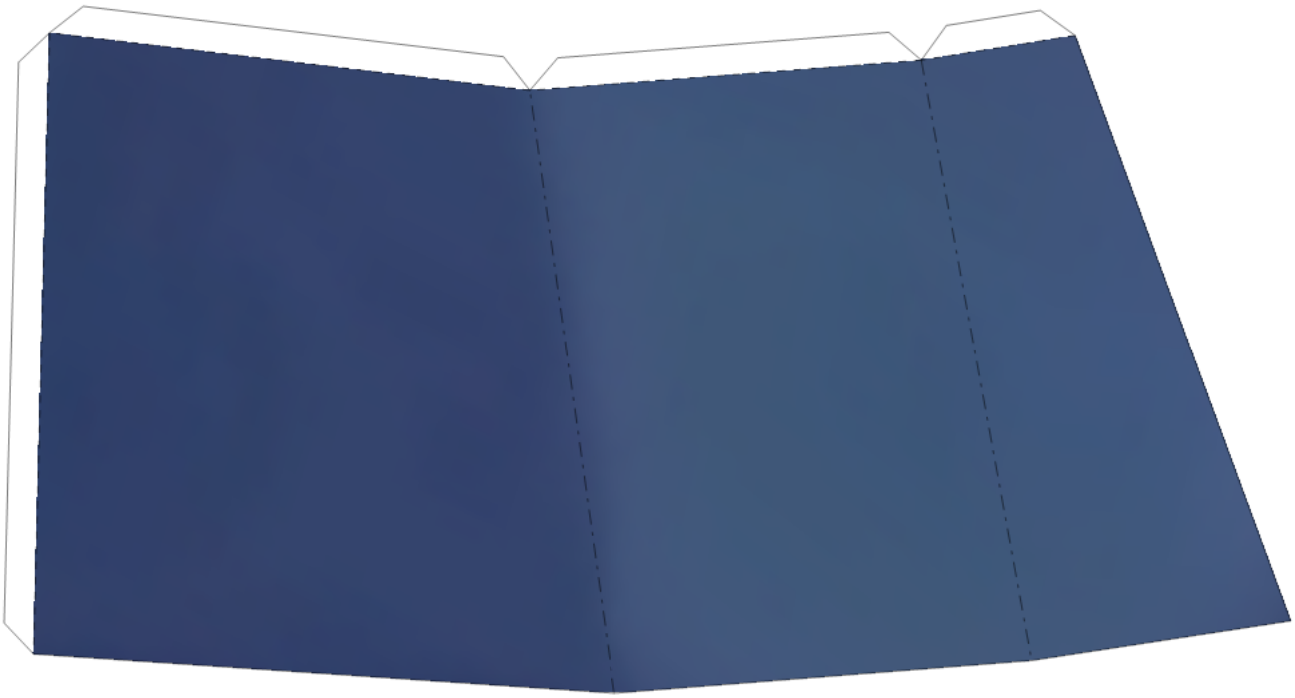





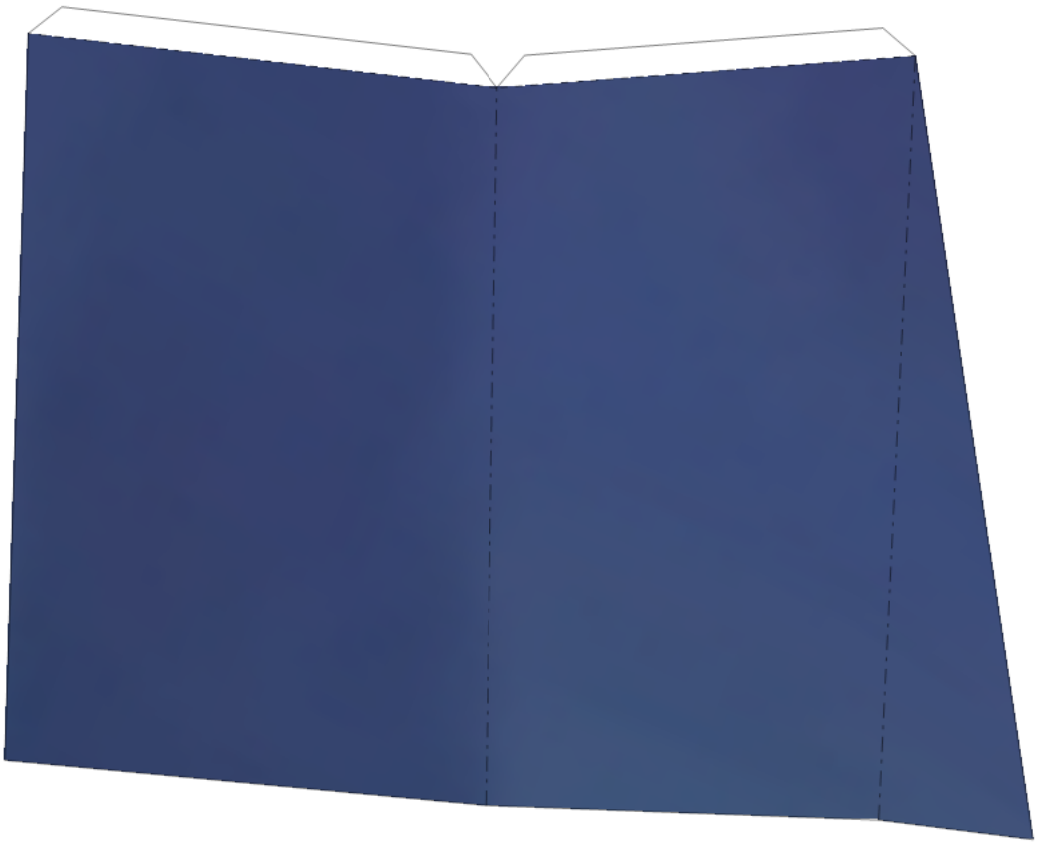

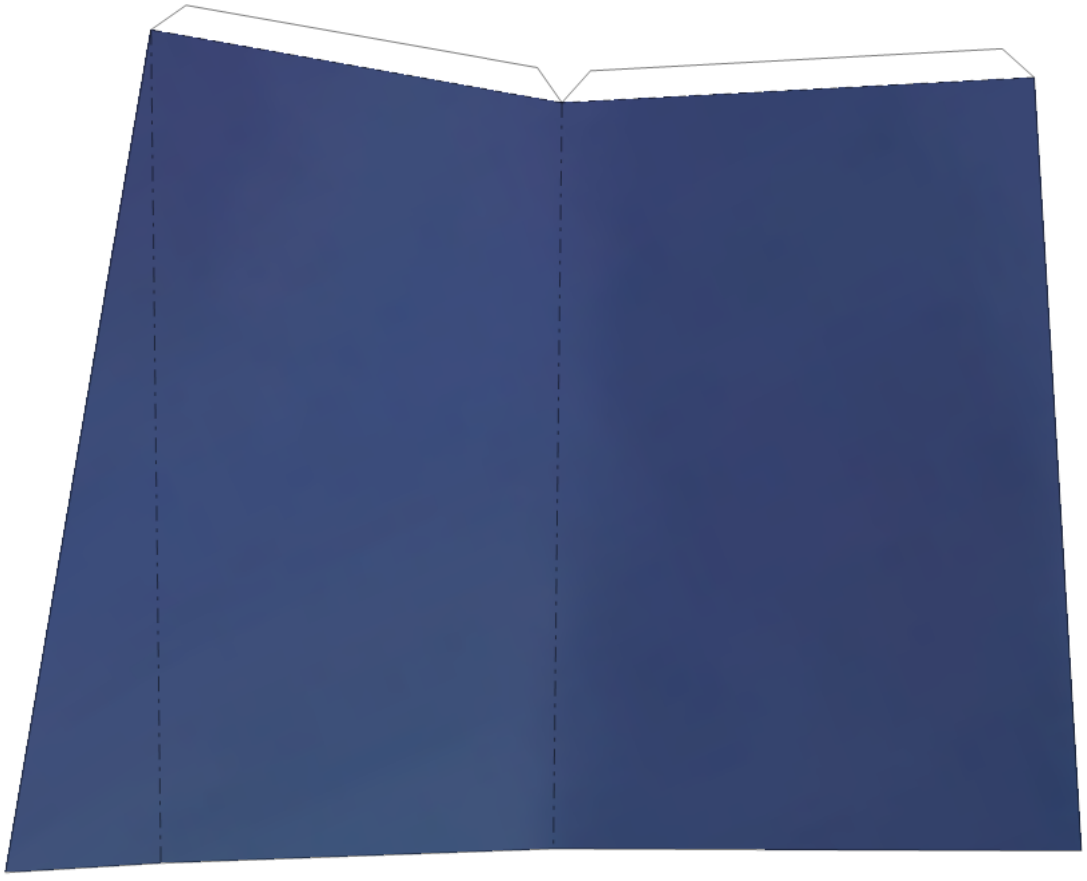

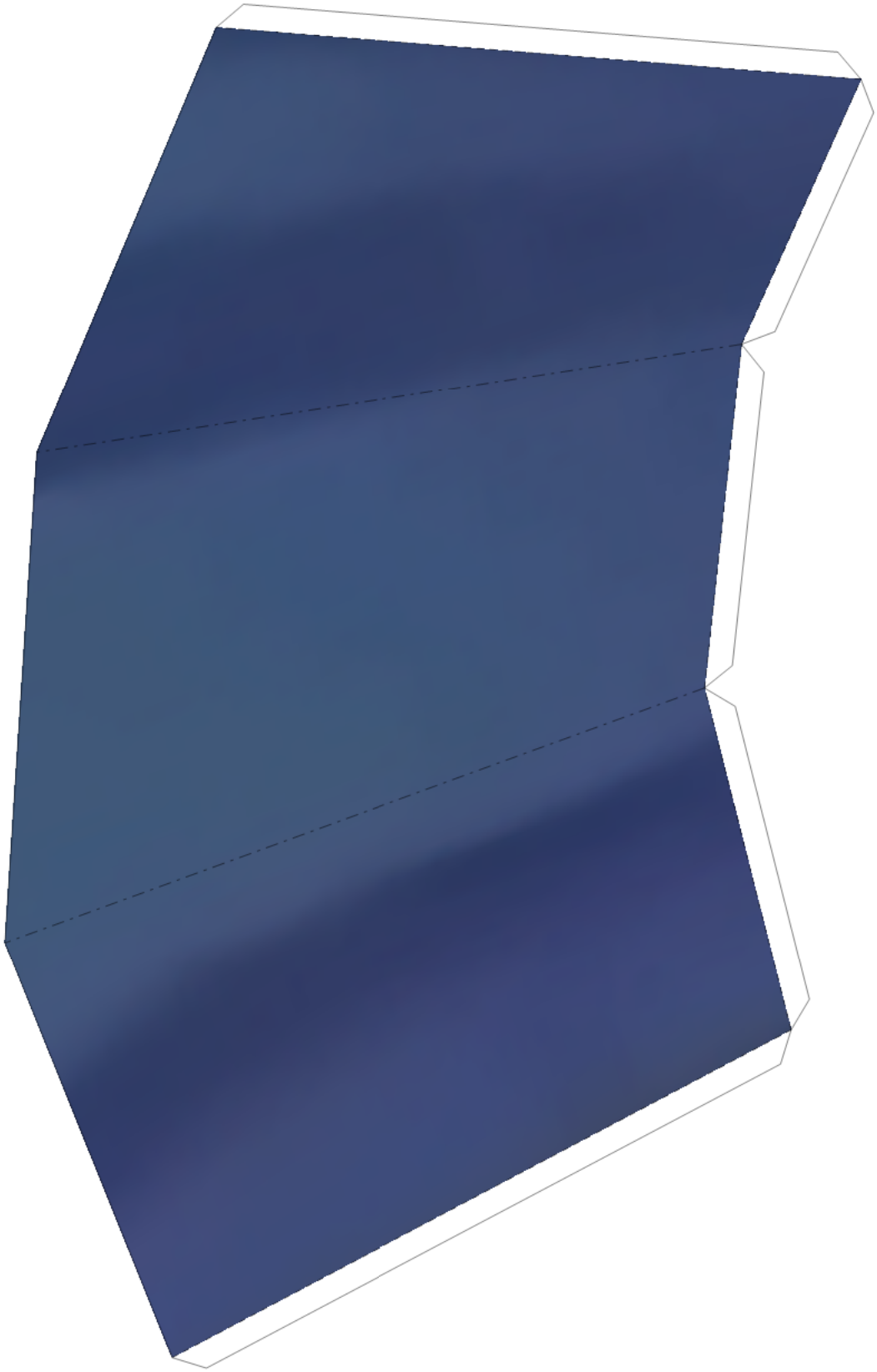

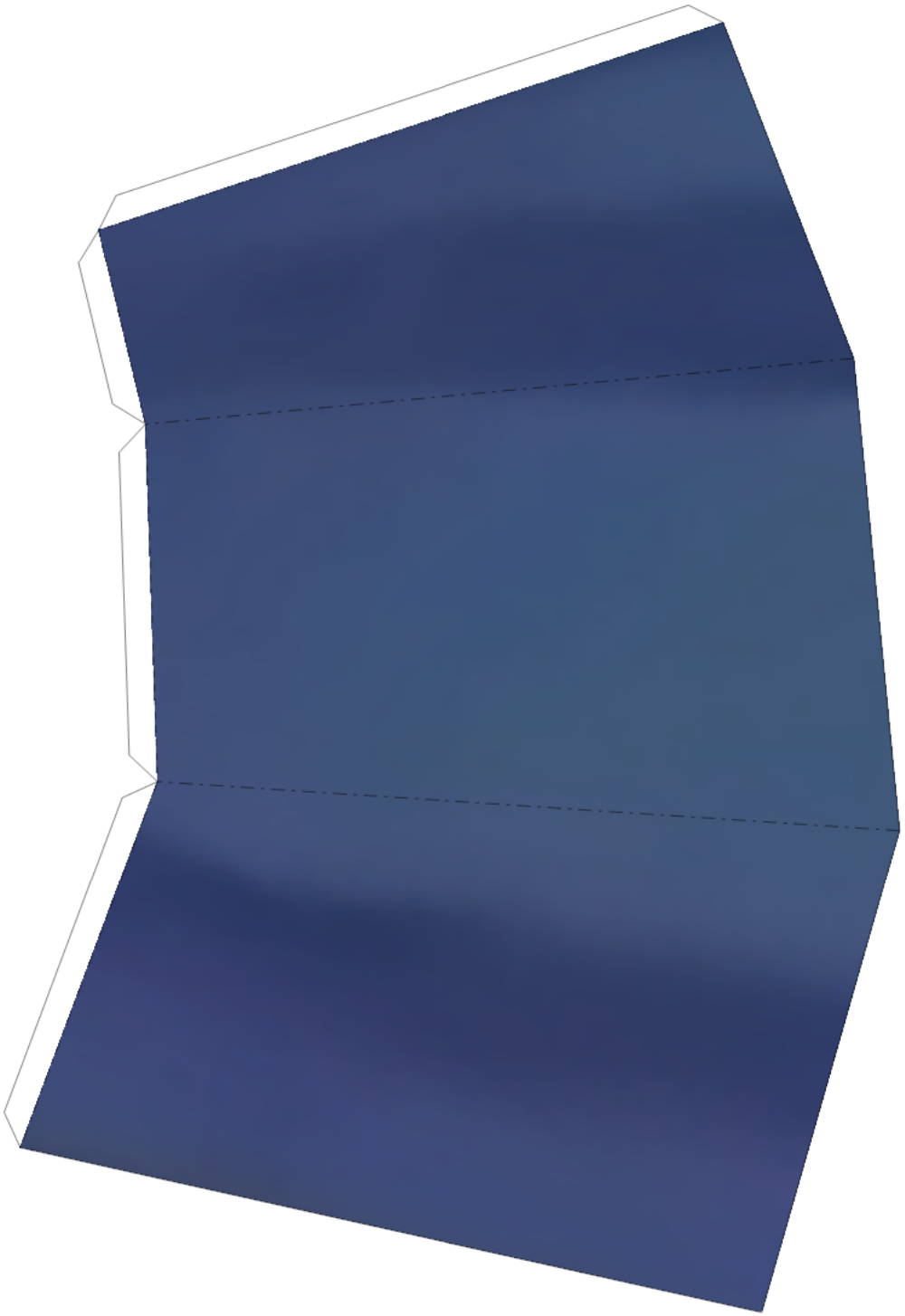













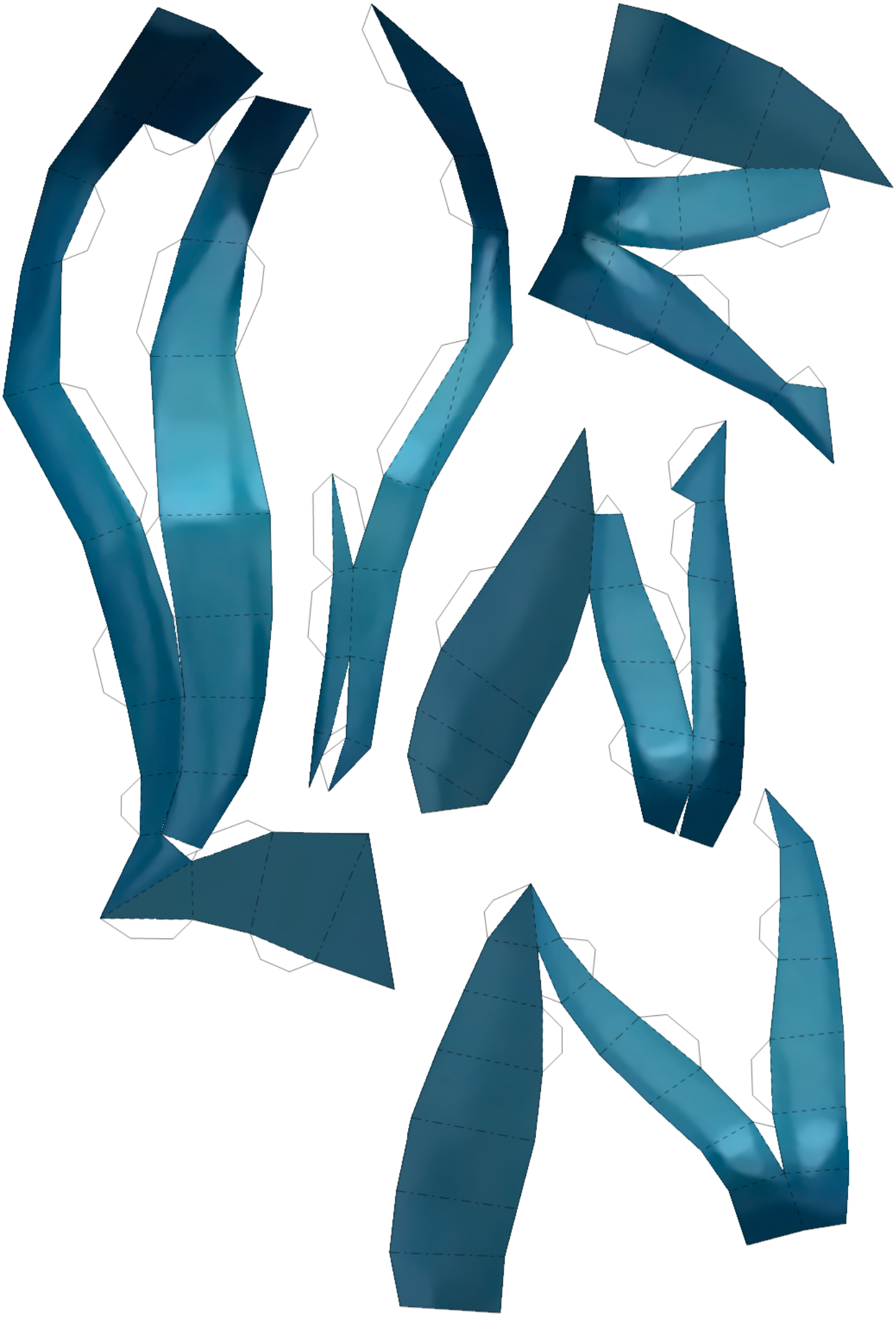

22/59 (fila3 col2)





